Art. Nr.: CTB 61.35
CTB 61.35

Abmessungen:

Schiene 1 in mm:	63x10
Schiene 2 in mm:	50x30
Rundleiter in mm:	44
Baubreite in mm:	95
Bauhöhe in mm:	115
Bautiefe gesamt in mm:	52

Technische Daten:

Nenndauerstrom I_{cth}: 1,2 x I_{pr}
Nennkurzzeitstrom I_{th}: 60 x I_{pr}, 1 Sek., max 100 kA
Betriebsspannung U_m: 1,2 kV
Isolationsprüfspannung: 6 kV, U_{eff}, 50 Hz, 1 Min.
Nenn-Frequenz: 50 Hz / 60 Hz
Isolierstoffklasse: B

Allgemeine Technische Angaben:

Unzerbrechliches Kunststoffgehäuse aus grauem Polyamid:	Ja
Einsatz von Federzugklemmen zur Kontaktierung des Sekundäranschlusses:	Ja
Zolltarifnummer:	85043129
Angewendete Normen 1:	DIN EN 61869-1/2
Angewendete Normen 2:	DIN EN 42600-1/2
UL zertifiziert:	Certificate Number - 20100426-E336996

Technische Zeichnungen:

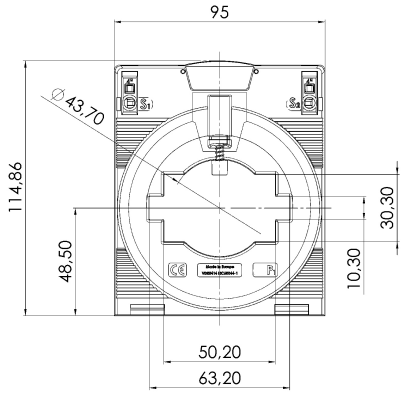

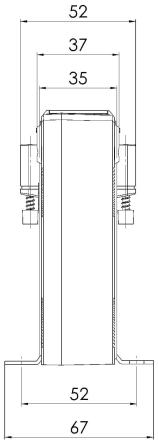

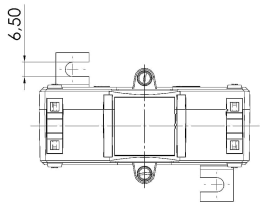

Kontakt:

Rudolf Kiesewetter Messtechnik GmbH - Schillerstraße 42 - D-74564 Crailsheim - www.kiesewetter-mt.de
Tel.: +49 7976 / 2100-371 - Telefax: +49 7976 / 2100-391 - info@kiesewetter-mt.de

Datum: 03.07.2025