Art. Nr.: XCTB 31.35
XCTB 31.35

Abmessungen:

Schiene 1 in mm:	30x10
Schiene 2 in mm:	2x20x5
Rundleiter in mm:	26
Baubreite in mm:	61
Bauhöhe in mm:	81
Bautiefe gesamt in mm:	53

Technische Daten:

Nenndauerstrom I_{cth}: 1,2 x I_{pr}
Nennkurzzeitstrom I_{th}: 60 x I_{pr}, 1 Sek.
Betriebsspannung U_m: 1,2 kV
Isolationsprüfspannung: 6 kV, U_{eff}, 50 Hz, 1 Min.
Betriebsstoßspannung: 12 kV, 1.2/50 µs
Nenn-Frequenz: 50/60 Hz
Isolierstoffklasse: E

Allgemeine Technische Angaben:

Überstrombegrenzungsfaktor:	Siehe Leistungsschild
Arbeitstemperaturbereich:	-5°C < T < +50°C
Lagertemperaturbereich:	-25°C < T < +70°C
Unzerbrechliches Kunststoffgehäuse aus grauem Polyamid:	Ja
Einsatz von Federzugklemmen zur Kontaktierung des Sekundäranschlusses:	Ja
Zolltarifnummer:	85043129
Angewendete Normen 1:	DIN EN 61869-1/2
Angewendete Normen 2:	DIN EN 42600-1/2

Technische Zeichnungen:

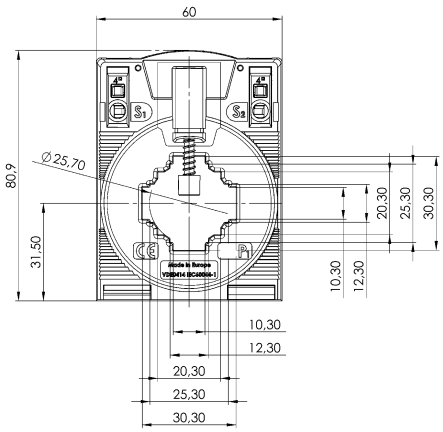

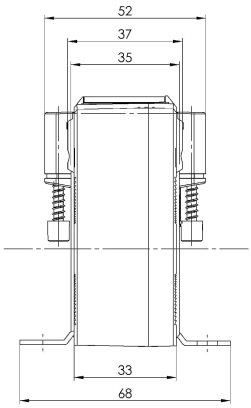

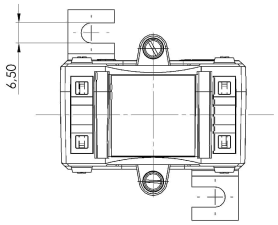

Kontakt:

Rudolf Kiesewetter Messtechnik GmbH - Schillerstraße 42 - D-74564 Crailsheim - www.kiesewetter-mt.de
Tel.: +49 7976 / 2100-371 - Telefax: +49 7976 / 2100-391 - info@kiesewetter-mt.de

Datum: 04.12.2025